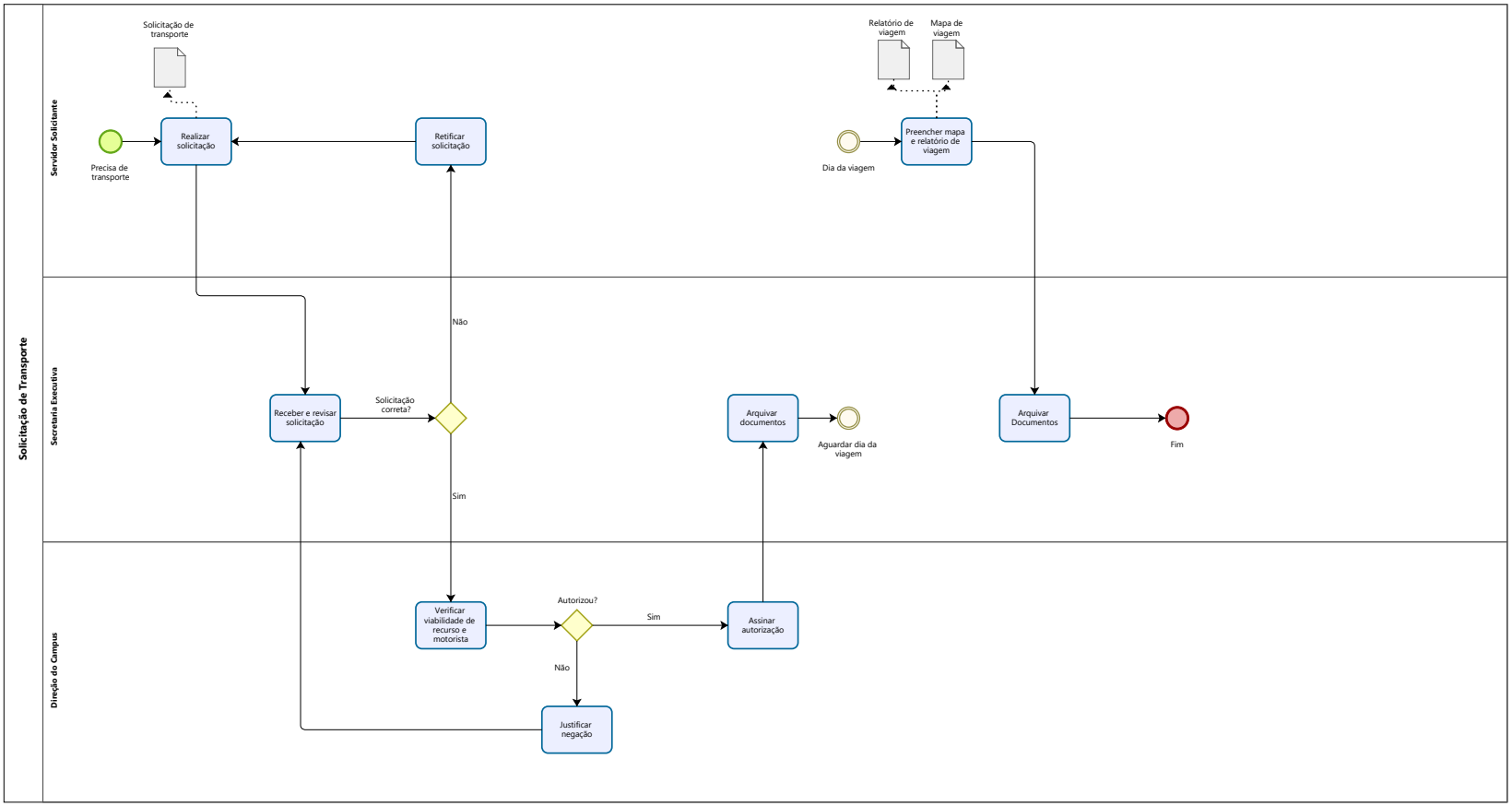30 SOLICITAÇÃO DE TRANSPORTE