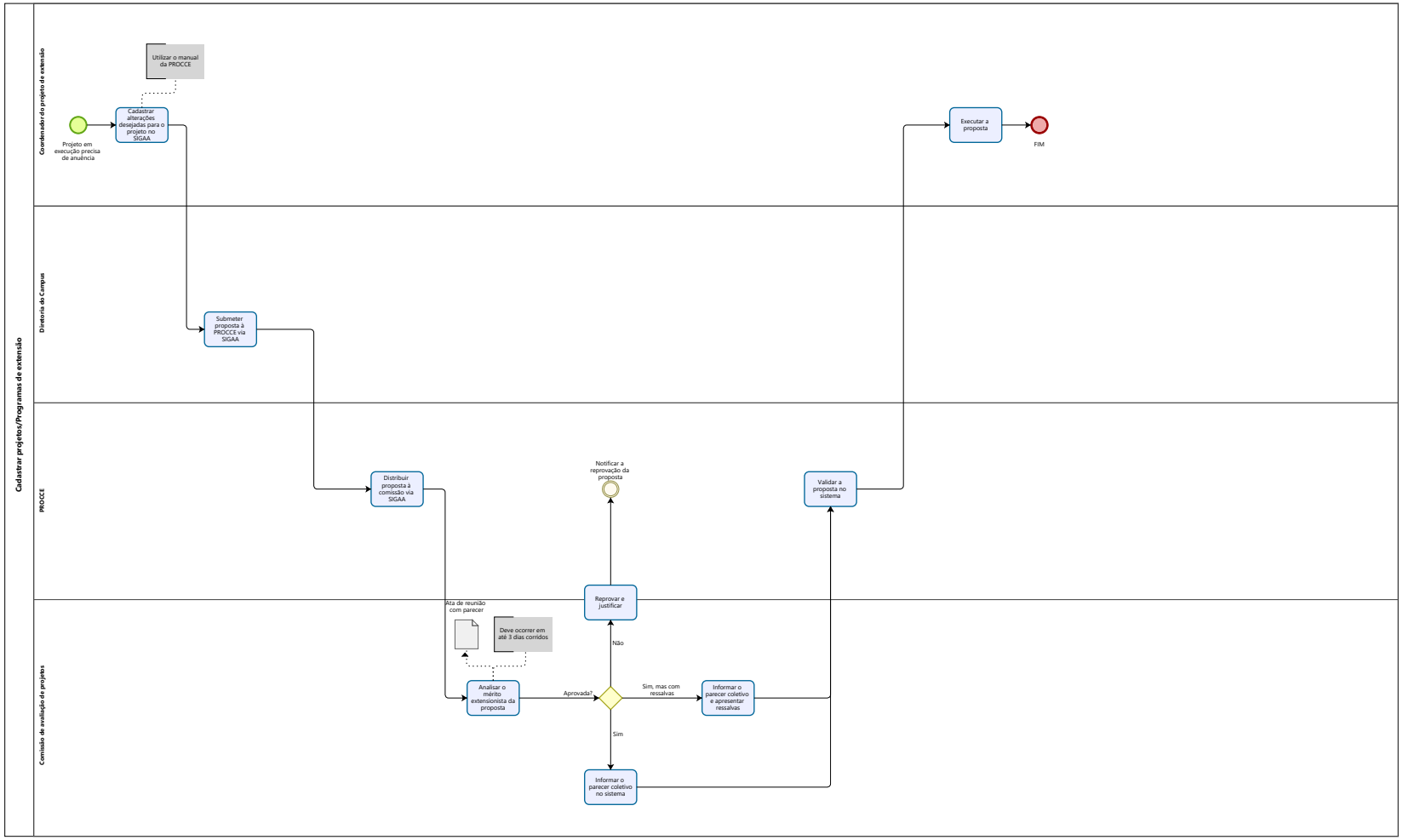16 MODIFICAR, RENOVAR OU ENCERRAR PROJETOS DE EXTENSÃO